型号	P3S-L10B210ET
料号	10710010A00053

电机规格	
额定功率(W)	1000
额定电压(V)	380
额定转矩(Nm)	3.18
最大转矩(Nm)	9.55
额定电流(Arms)	3.44
最大电流(Arms)	10.82
额定转速(rpm)	3000
最大转速(rpm)	5000
频率(Hz)	250
转动惯量($\times10^{-4}$kg.m^2)	2.59
线电阻(Ω)	2.112±5%
线电感(mH)	19.185±20%
LQ	10.50±20%
LD	8.685±20%
线反电势(V/1000rpm)	63.29±8%
转矩常数(Nm/Arms)	0.924
电气时间常数(ms)	9.084
极对数	5
绝缘等级	Ins F
防护等级	IP 67
重量(kg)	4.1
单体包装重量(kg)	4.9
集合包装数量(Pcs)	N/A
集合包装重量(kg)	N/A
制动器(保持型)	
制动器额定电压(V)	DC24
制动器保持扭矩(Nm)	8
制动器额定功率(W)	17.6
制动器额定电阻(Ω)	32.7±7%
编码器规格	
类型	光编
单圈分辨率	23bit
多圈计数容量	16bit

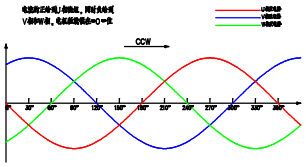

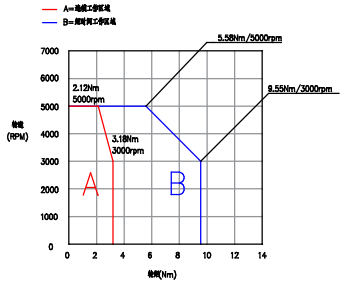

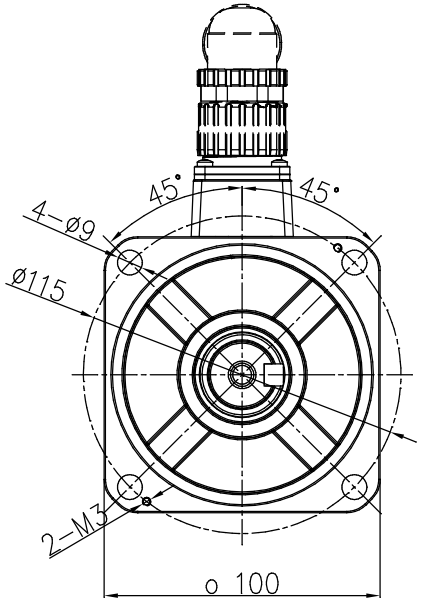

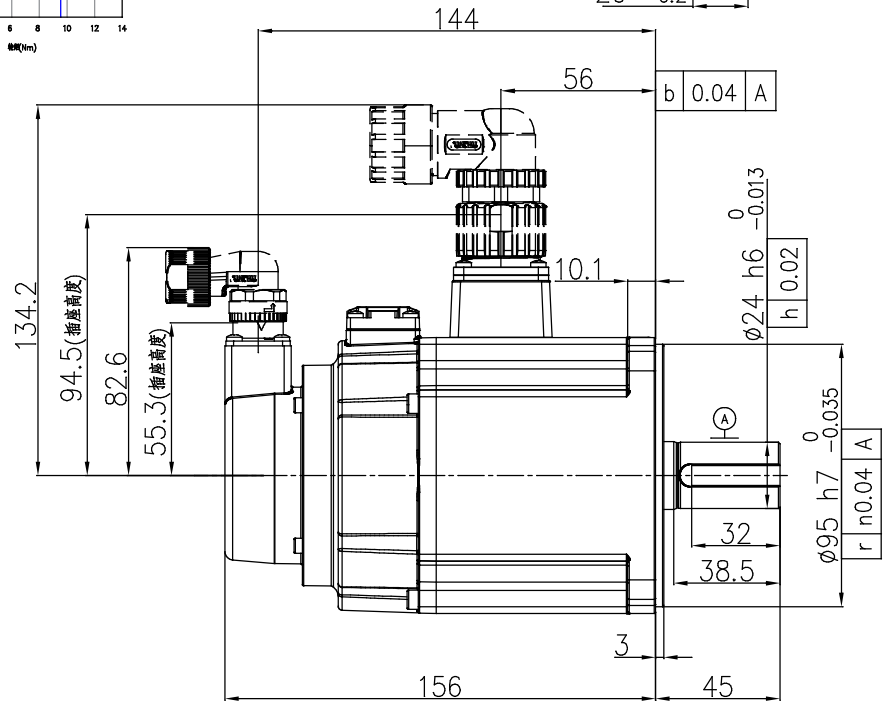

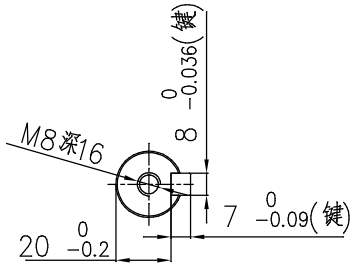

动力连接器定义		
A	U	
B	V	
C	W	
D	PE	
1	制动器端子	
2		

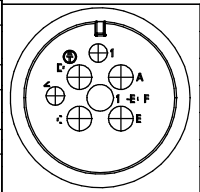

信号连接器定义	
1	DATA+
2	DATA-
6	BAT+
5	BAT-
4	+5V
9	0V
10	FG

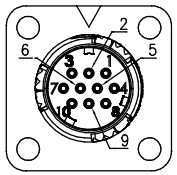

零件代号

借(通)用件登记

描图

描校

旧底图总号

底图总号

签字

日期

SERVOTRONIX always in motion

阶段标记	重量	比例	材质
A			名称 高创旋转伺服电机
第一角法			料号
共 1 张 第 1 张	版本 A0		规格